scheda tecnica - data sheet

modello: model:	**CHARME**
codice: code:	**1594**
design:	**ABS Studio**
anno - year:	**2018**
tipologia: tipology:	**lampada a sospensione** **suspension lamps**
materiali: materials:	**struttura in alluminio, diffusore in policarbonato opalino, paralume plissettato in pongé di seta** **aluminum structure, opal polycarbonate diffuser, lampshade in plissé silk pongé**
luce: light:	**LED diffusa** **LED diffuse**
sorgente luminosa: light source:	**/W -** LED 27W 3390lm 4000K CRI>90 **/WW -** LED 27W 3030lm 3000K CRI>90 **/XW -** LED 27W 2835lm 2700K CRI>90
grado IP - IP grade:	**40**
peso netto - net weight:	**1,80 Kg**
finiture - finishes:	**.01 bianco** **.01 white**
marcatura: marking:	CE
simboli costruttivi: symbols:	F, 250 CM, CRI >90

Dimensioni - Dimensions

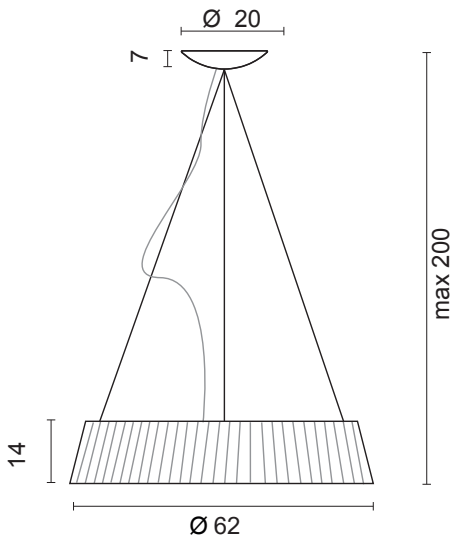

Optional

0536

Ø 1,7 cm — 1 Elemento per decentramento
H 5 cm — *1 Displacement component*

.01	bianco - *white*
.02	nero - *black*
.25	dorato satinato - *satin golded*
.31	dromato lucido - *chromed*

EGOLUCE s.r.l, via I.Newton 12 - 20016 Pero - Milano
telefono +39 02 339586.1 - fax. +39 02 3535112
e-mail: info@egoluce.com - http://www.egoluce.com

La presente scheda tecnica è di proprietà di EGOLUCE srl. Tutti i diritti sono riservati. Le fotografie, le descrizioni degli apparecchi, disegni quotati ed i valori fotometrici menzionati sono a titolo indicativo e non costituiscono alcun impegno per la nostra società che si riserva di apportare, in qualsiasi momento e senza preavviso, tutte le modifiche che riterrà opportune.