modello: modell:	**EOSPIU'**
codice: code:	**6263**
design:	**ABS Studio**
anno - year:	**----**
tipologia: tipology:	**faretto ad incasso** **recessed lamp**
materiali: materials:	**alluminio pressofuso** **die-cast aluminium**
luce: light:	**diretta** **direct**
lampadine - bulbs:	**75W GU10** **50W GU10** **7W GU10 LED**
grado IP - IP grade:	**20**
peso netto - net weight:	**0,20 Kg**
finiture: finishes:	**.01 bianco** **.21 dorato 24K** **.31 cromato** **.32 nickel opaco** **.01 white** **.21 golded 24K** **.31 chromed** **.32 nickel mat**
marcatura: marking:	CE
simboli costruttivi: symbols:	F, 0,5 m

Dimensioni - Dimensions

8 cm - Foro incasso - Ceiling cut out

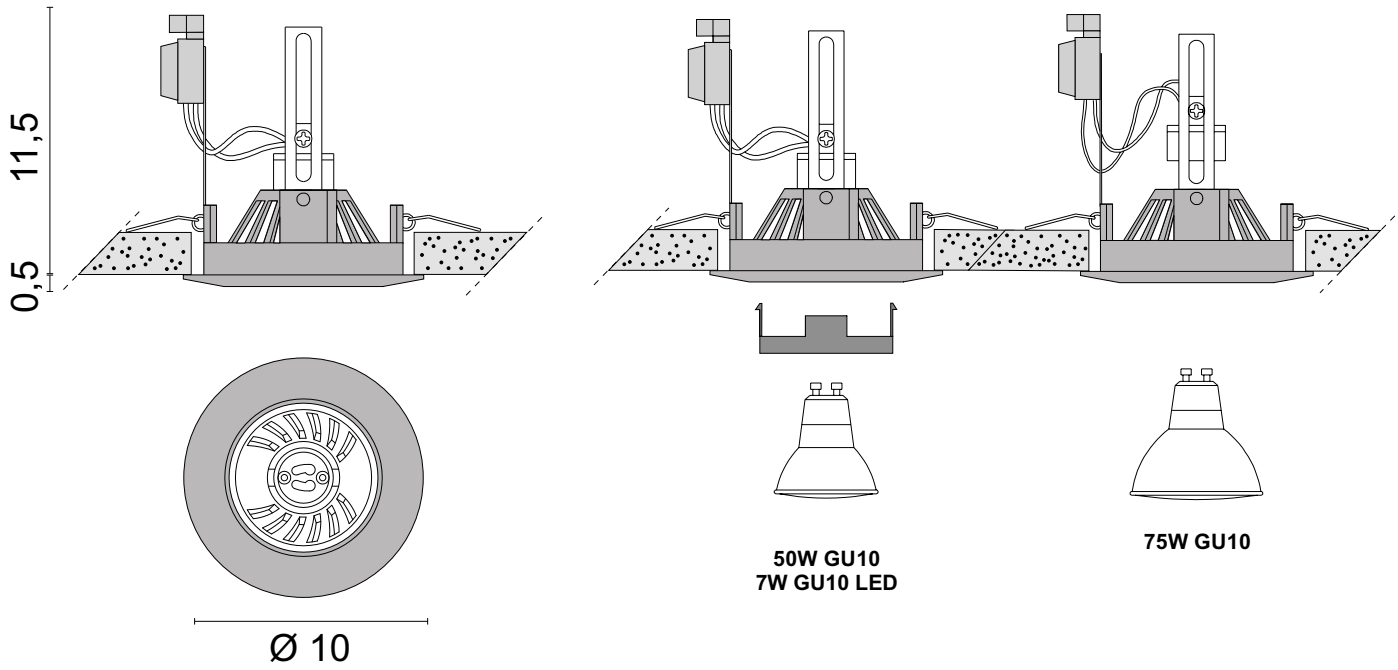

EGOLUCE s.r.l, via I.Newton 12 - 20016 Pero - Milano
telefono +39 02 339586.1 - fax. +39 02 3535112
e-mail: info@egoluce.com - http://www.egoluce.com

La presente scheda tecnica è di proprietà di EGOLUCE srl. Tutti i diritti sono riservati. Le fotografie, le descrizioni degli apparecchi, disegni quotati ed i valori fotometrici menzionati sono a titolo indicativo e non costituiscono alcun impegno per la nostra società che si riserva di apportare, in qualsiasi momento e senza preavviso, tutte le modifiche che riterrà opportune.