Rosoni per sistemi a sospensione 24V - Ceiling roses for suspension systems 24V

Rosone completo di alimentatori **60W**
Ceiling rose with converters **60W**

50/60Hz 220-230V - **60W**

				PUSH	1...10V	DALI
0990/60	60W	**.01**	Bianco - *White*	/P	/V	/D
0990/60	60W	**.02**	Nero - *Black*	/P	/V	/D
0990/60	60W	**.85**	Verniciato argento - *Painted silver*	/P	/V	/D
0990/60	60W	**.86**	Verniciato oro - *Painted gold*	/P	/V	/D
0990/60	60W	**.87**	Verniciato rame - *Painted copper*	/P	/V	/D
0990/60	60W	**.88**	Verniciato bronzo - *Painted bronze*	/P	/V	/D

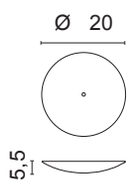

0,70 Kg

Rosone completo di alimentatori **100W**
Ceiling rose with converters **100W**

50/60Hz 220-230V - **100W**

				PUSH	1...10V	DALI
0990/100	100W	**.01**	Bianco - *White*	/P	/V	/D
0990/100	100W	**.02**	Nero - *Black*	/P	/V	/D
0990/100	100W	**.85**	Verniciato argento - *Painted silver*	/P	/V	/D
0990/100	100W	**.86**	Verniciato oro - *Painted gold*	/P	/V	/D
0990/100	100W	**.87**	Verniciato rame - *Painted copper*	/P	/V	/D
0990/100	100W	**.88**	Verniciato bronzo - *Painted bronze*	/P	/V	/D

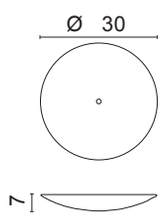

1,30 Kg

Rosone completo di alimentatori **150W**
Ceiling rose with converters **150W**

50/60Hz 220-230V - **150W**

				PUSH	1...10V	DALI
0990/150	150W	**.01**	Bianco - *White*	/P	/V	/D
0990/150	150W	**.02**	Nero - *Black*	/P	/V	/D
0990/150	150W	**.85**	Verniciato argento - *Painted silver*	/P	/V	/D
0990/150	150W	**.86**	Verniciato oro - *Painted gold*	/P	/V	/D
0990/150	150W	**.87**	Verniciato rame - *Painted copper*	/P	/V	/D
0990/150	150W	**.88**	Verniciato bronzo - *Painted bronze*	/P	/V	/D

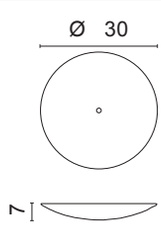

1,30 Kg

Rosone completo di alimentatori **200W**
Ceiling rose with converters **200W**

50/60Hz 220-230V - **200W**

				PUSH	1...10V	DALI
0990/200	200W	**.01**	Bianco - *White*	/P	/V	/D
0990/200	200W	**.02**	Nero - *Black*	/P	/V	/D
0990/200	200W	**.85**	Verniciato argento - *Painted silver*	/P	/V	/D
0990/200	200W	**.86**	Verniciato oro - *Painted gold*	/P	/V	/D
0990/200	200W	**.87**	Verniciato rame - *Painted copper*	/P	/V	/D
0990/200	200W	**.88**	Verniciato bronzo - *Painted bronze*	/P	/V	/D

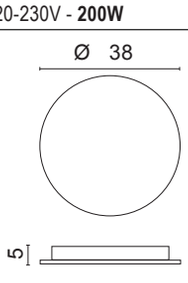

2,00 Kg

La scelta del rosone è determinata dalla somma delle potenze delle singole lampade

The choice of the ceiling rose is determined by the sum of the powers of the individual lamps

EGOLUCE s.r.l, via I.Newton 12 - 20016 Pero - Milano
telefono +39 02 339586.1 - fax. +39 02 3535112
e-mail: info@egoluce.com - http://www.egoluce.com

La presente scheda tecnica è di proprietà di EGOLUCE srl. Tutti i diritti sono riservati. Le fotografie, le descrizioni degli apparecchi, i disegni quotati ed i valori fotometrici menzionati sono a titolo indicativo e non costituiscono alcun impegno per la nostra società che si riserva di apportare, in qualsiasi momento e senza preavviso, tutte le modifiche che riterrà opportune.

esempi di composizioni - examples of compositions

Composizioni con attacchi multipli - *Compositions with multiple attacks*

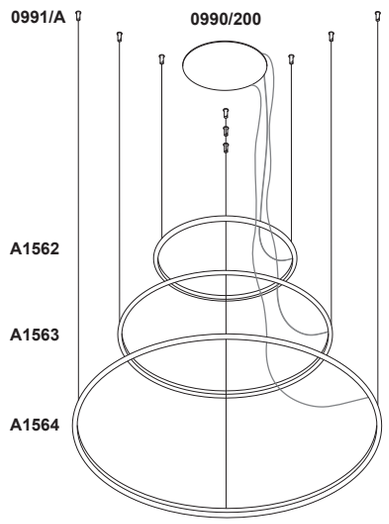

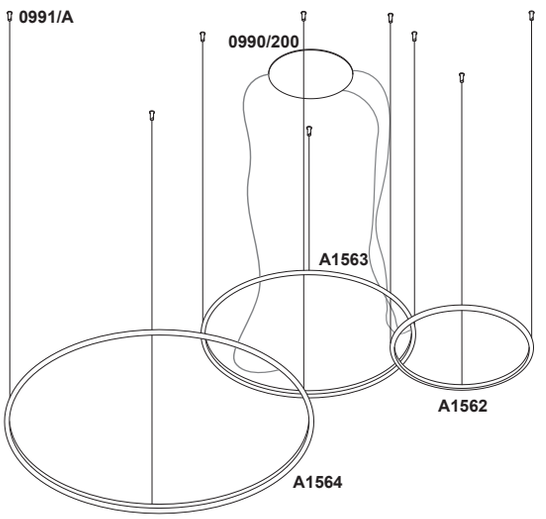

Kit fissaggio singola lampada
Single lamp cable kit

0991/A

3 Cavi acciaio 2 mt
3 Decentratori fissaggio cavo
3 Clip reggi lampada

3 Stell cables 2 mt
3 Element for cable fixing
3 Suspension clips

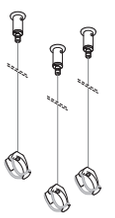

Rosone con alimentatore e kit di fissaggio da ordinare separatamente

Ceiling rose with power supply and fixing kit to be ordered separately

Composizioni con attacco singolo (max 3 lampade) - *Compositions with single attacks (max 3 lamps)*

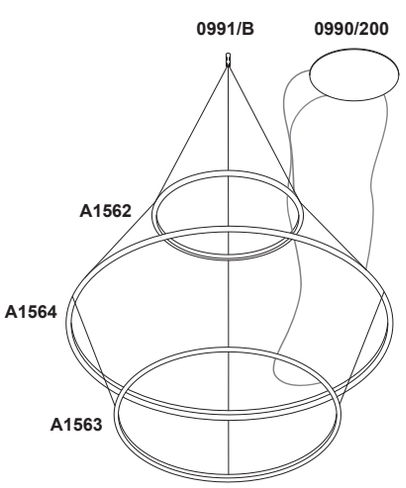

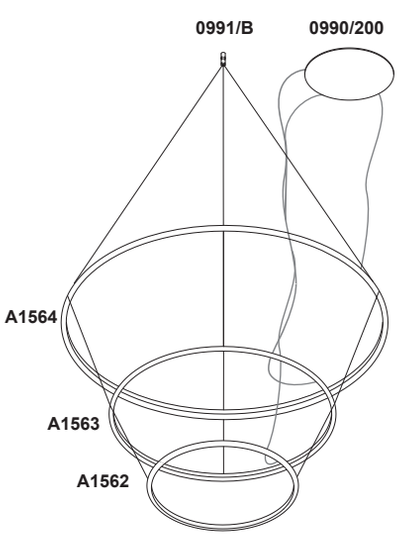

Kit fissaggio 3 lampade
3 lamps cable kit

0991/B

3 Cavi acciaio 4 mt
1 Decentratore fissaggio cavi
3 Clip reggi lampada

3 Stell cables 4 mt
1 Displacement element for cable fixing
3 Suspension clips

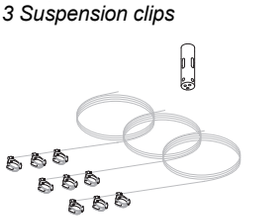

Rosone con alimentatore e kit di fissaggio da ordinare separatamente

Ceiling rose with power supply and fixing kit to be ordered separately

EGOLUCE s.r.l, via I.Newton 12 - 20016 Pero - Milano
telefono +39 02 339586.1 - fax. +39 02 3535112
e-mail: info@egoluce.com - http://www.egoluce.com

La presente scheda tecnica è di proprietà di EGOLUCE srl. Tutti i diritti sono riservati. Le fotografie, le descrizioni degli apparecchi, i disegni quotati ed i valori fotometrici menzionati sono a titolo indicativo e non costituiscono alcun impegno per la nostra società che si riserva di apportare, in qualsiasi momento e senza preavviso, tutte le modifiche che riterrà opportune.