	Questo prodotto non deve essere smaltito come rifiuto municipale misto, effettuare una raccolta separata. This product must not be discarded as the responsibility of the City sanitation department, it must be gathered together separatily and discarded. Ce produit ne doit pas etre mis avec les ordures municipales, il faut effectuer un ramassage séparé. Dieses Produkt darf nicht als Gemeindekehricht entsorgt werden. Entsorgung muss getrennt erfolgen. Este producto no puede ser desechado como basura municipal mixta, efectuar recogida selectiva.
	Apparecchio in Classe II, munito di isolamento doppio o rinforzato. (art.2108, 2109, 3088) Appareil en Classe II, equipé double d'isolation. (art.2108, 2109, 3088) Fixture on Class II, with double or reinforced insulation. (art.2108, 2109, 3088) Gerät, Klasse II, mit doppelter oder verstärkter Isolierung. (art.2108, 2109, 3088) Aparato de clase II, con aislamiento doble o reforzado. (art.2108, 2109, 3088)
	Apparecchio adatto ad essere installato su superfici normalmente infiammabili. Appareil pouvant être installé sur des surfaces normalement inflammables. Fixture ready for mouting on normally inflammable surfaces. Apparat, der auf normal entflammbare Oberflächen angebracht werden kann. Aparato idóneo para ser utilizado en superficies normalmente inflamables.

Rev 03-2020

LLUM

ASIA design

made in Italy

Art.1127, 1128, 1129, 2107, 2108, 2109

Solo l'uso corretto delle istruzioni garantisce la sicurezza dell'apparecchio:
E' NECESSARIO CONSERVARLE
Disinserire la tensione prima di ogni intervento sull'apparecchio. Per un corretto montaggio vedere lo schema allegato. Calzare le guaine, se in dotazione, sui cavi di alimentazione.L'apparecchio non deve funzionare senza lo schermo di protezione, e sostituirlo in caso di rottura (art. 4210). Non toccare la lampadina con le mani nude, qualora ciò avvenisse pulirla con alcool (art. 4210). Usare lampadine con filamento rinforzato adatte ad uso in posizione universale (art. 4210). In caso di sostituzione utilizzare una lampadina di uguale tensione e potenza dell'originale (come da targhetta).

This equipment is guaranteed only if used as indicated in these instructions:
PRESERVE THIS INSTRUCTIONS
Before any operation on this equipment, disconnect the power supply. For a correct assembling see the here enclosed diagram. Cover with protection sheath the power cables, if available. Fixture can't be used if screen is not operating, and change it if broken (art. 4210). Do not handle the bulb bare-handed; so, clean bulb with alcohol (art. 4210). Used bulbs with reinforced filament and suitable for the use in universal position (art. 4210). When replacing, use bulbs with identical voltage and power (check rating plate).

La sécurité de l'appareil n'est garantie que par le respect des instructions suivantes.
IL EST NECESSAIRE LES CONSERVER
Disjoindre le courant de reseau avant tout operation sur l'appareil. Pour le montage suivre le schéma ici-joint. Enfiler les cables d'alimentation dans les gaines des protection si disponibles. L'appareil ne doit pas fonctionner sans écran, et le remplacer en cas de rupture (art. 4210). Ne touchez pas l'ampoule avec les mains et si cela arrivait, par erreur, nettoyez avec de l'alcool (art. 4210). Utilisees les ampoules avec filament renforce indiquees pour l'usage en position universelle (art. 4210). En case de remplacement, utiliser une ampoule ayant la même tension et puissance que l'originale (c.f. Plaque).

Nur bei Befolgung der nachfolgenden Anweisungen, ist die Sicherheit des Gerats gewahrleistet.
AUFBEWAHREN SIE BITTE DIE ANWEISUNGEN
Abschalten die Netzspannung vor Ausweshlsen der lampe. Fur eine einwaldfrei Montage siehe Beigefutges. Die Kabelmante setzen, ob zur Ausstattung. Das Gerat muss nur mit dem Schutzschirm in Betrib nehmen. Schutzschirm, falls zerbrochen, sofort ersetzen (art. 4210). Lampe nicht mit der Hand berühren; sie in solchen Fällen mit Alkohol säubern (art. 4210). Das leuchtmittel mit verstaerktem gluehwendel sowohl in horizontaler als auch in verikaler eingesetzt werden (art. 4210). Bei Lampenersatz, darauf achten, daß Spannung und Sträke die der Originallampe sind (s. Typenschild).

Solamente el correcto cumplimiento de las instrucciones puede garantizar la seguridad del aparato:
ES NECESARIO CUMPLIRLAS.
Desconectar la tensión antes de cualquiera intervención en el aparato. Para un ensamblaje correcto, consultar el esquema adjunto. Poner conducto para cables, se en dotación a los cable de alimentación. El aparato no debe funcionar sin la pantalla de protección y tiene que ser remplazada solamente con la original o similar en caso de rotura (art. 4210). No tocar la bombilla con las manos desnudas; si ocurriera, limpiar con alcohol (art. 4210). Utilizar bombillas con filamento reforzado idóneas para un utilización en posición universal (art. 4210). En caso de sustitución, utilizar una lámpara de igual tensión y potencia a la original (referenciada en la etiqueta).

EGOLUCE s.r.l. - via I. Newton, 12 - 20016 Pero, Milano - Italy
Tel. +39 02339586.1 - Fax +39 023535112 - **www.egoluce.com** info@egoluce.com

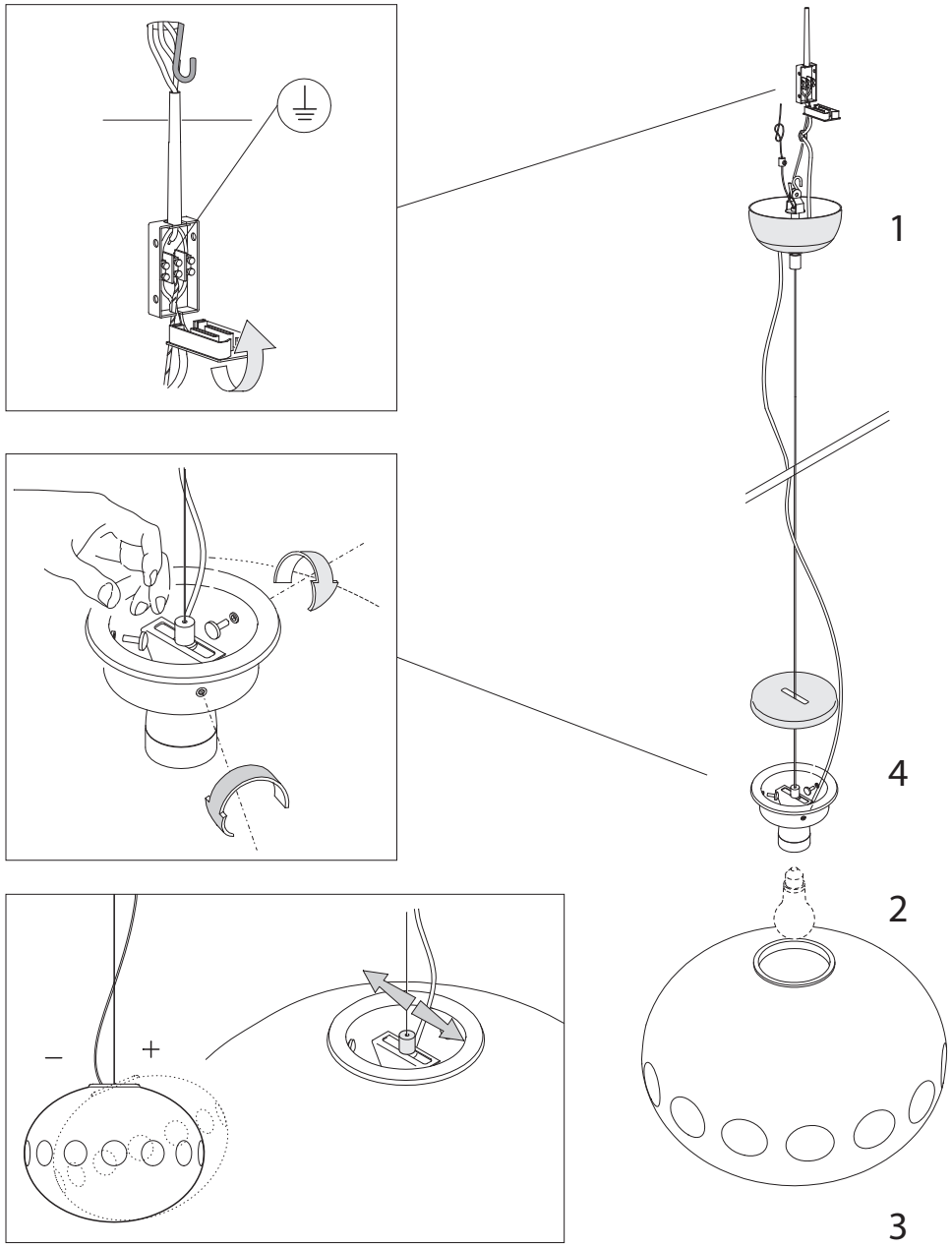

Art. 1127, 1128, 1129

12W E27 LED
15W E27 LED

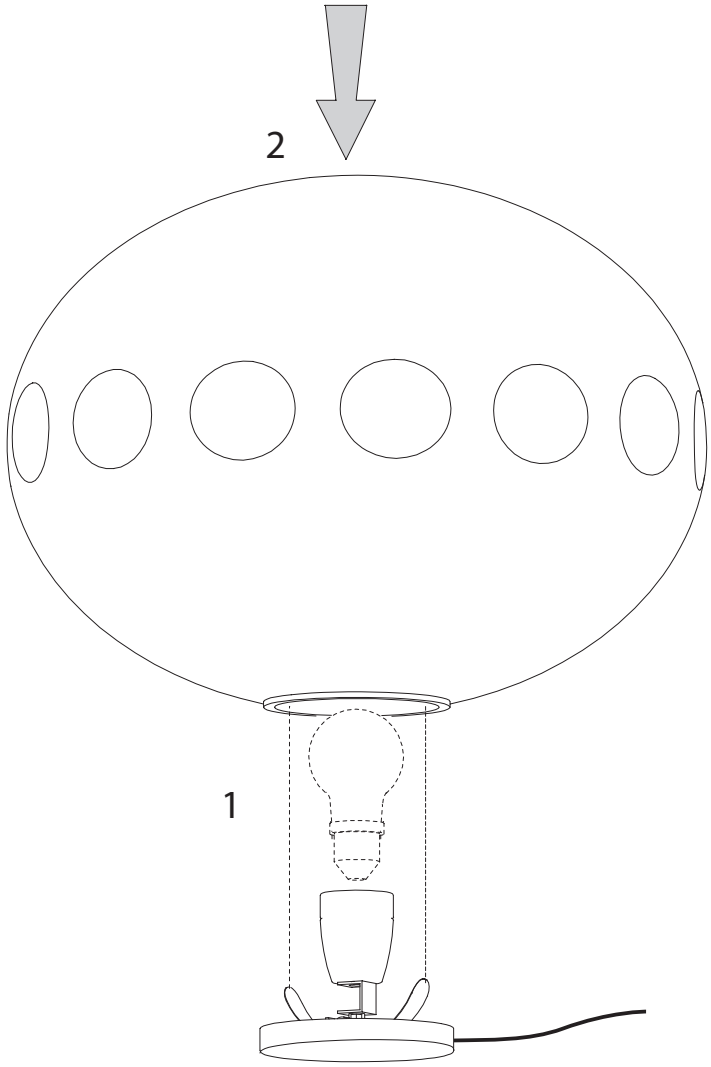

Art. 2107, 2108, 2109

12W E27 LED
15W E27 LED