scheda tecnica - data sheet

modello: model:	**CORNO MINI 230V**
codice: code:	**6238**
design:	**U. T. Egoluce**
anno - year:	**2019**
tipologia: tipology:	**faretto ad incasso orientabile** **adjustable recessed spots**
materiali: materials:	**corpo in pressofusione di alluminio** **die-cast aluminium body**
luce: light:	**diretta** **direct**
sorgente luminosa: light sources:	**3W GU10 LED**
grado IP - IP grade:	**20**
peso netto - net weight:	**0,07 Kg**
finiture - finishes:	**.01 bianco** / **.01 white** **.21 dorato lucido** / **.21 shiny golded** **.31 cromato** / **.31 chromed** **.32 nickel satinato** / **.32 nickel matt**
marcatura: marking:	CE
simboli costruttivi: symbols:	F

Dimensioni - Dimensions

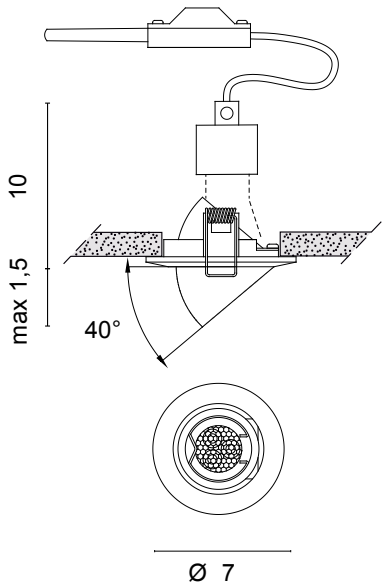

6 cm

EGOLUCE s.r.l, via I.Newton 12 - 20016 Pero - Milano
telefono +39 02 339586.1 - fax. +39 02 3535112
e-mail: info@egoluce.com - http://www.egoluce.com

La presente scheda tecnica è di proprietà di EGOLUCE srl. Tutti i diritti sono riservati. Le fotografie, le descrizioni degli apparecchi, i disegni quotati ed i valori fotometrici menzionati sono a titolo indicativo e non costituiscono alcun impegno per la nostra società che si riserva di apportare, in qualsiasi momento e senza preavviso, tutte le modifiche che riterrà opportune.